inus	시공도면	제정	
	소 변 기	KS	U410R
		품번	IU379SE

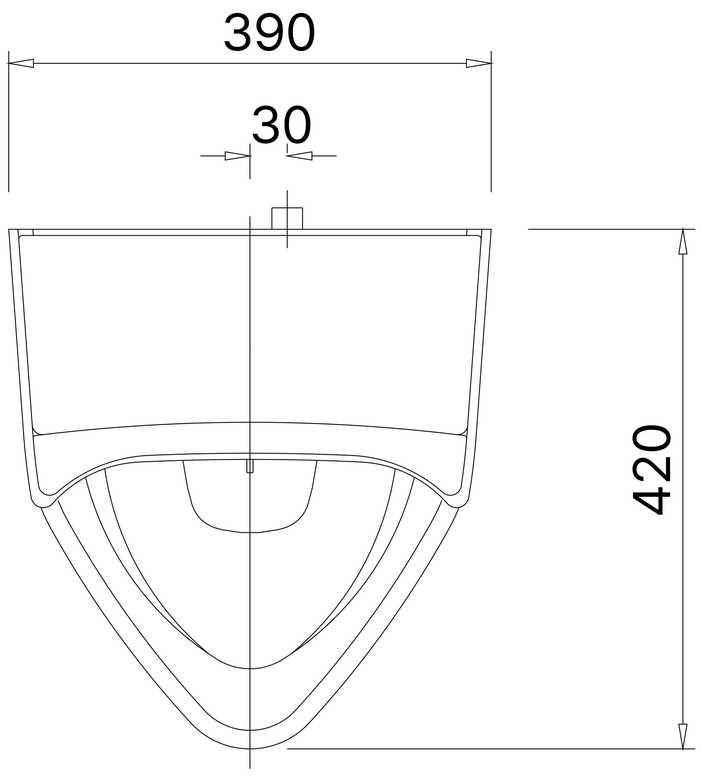

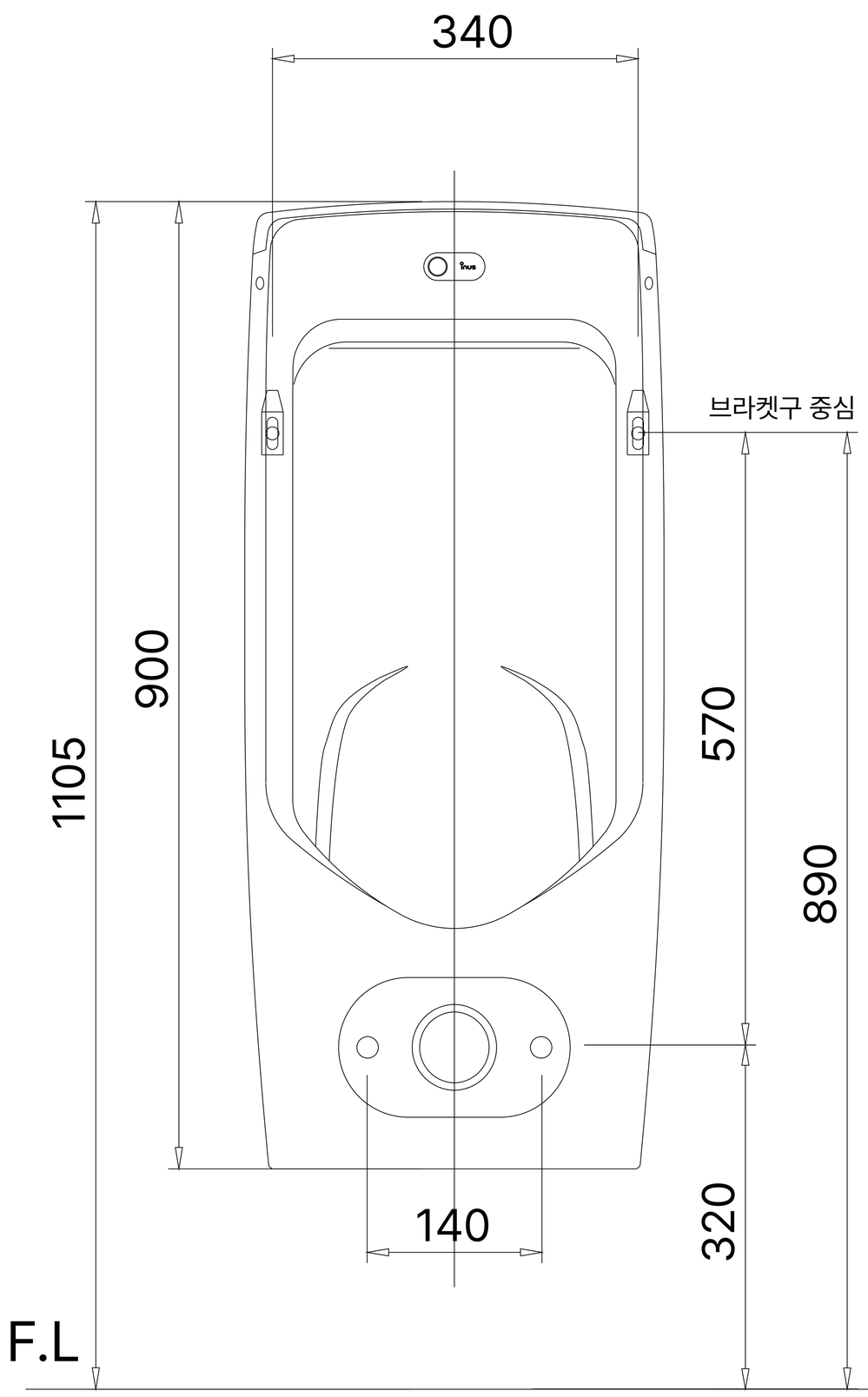

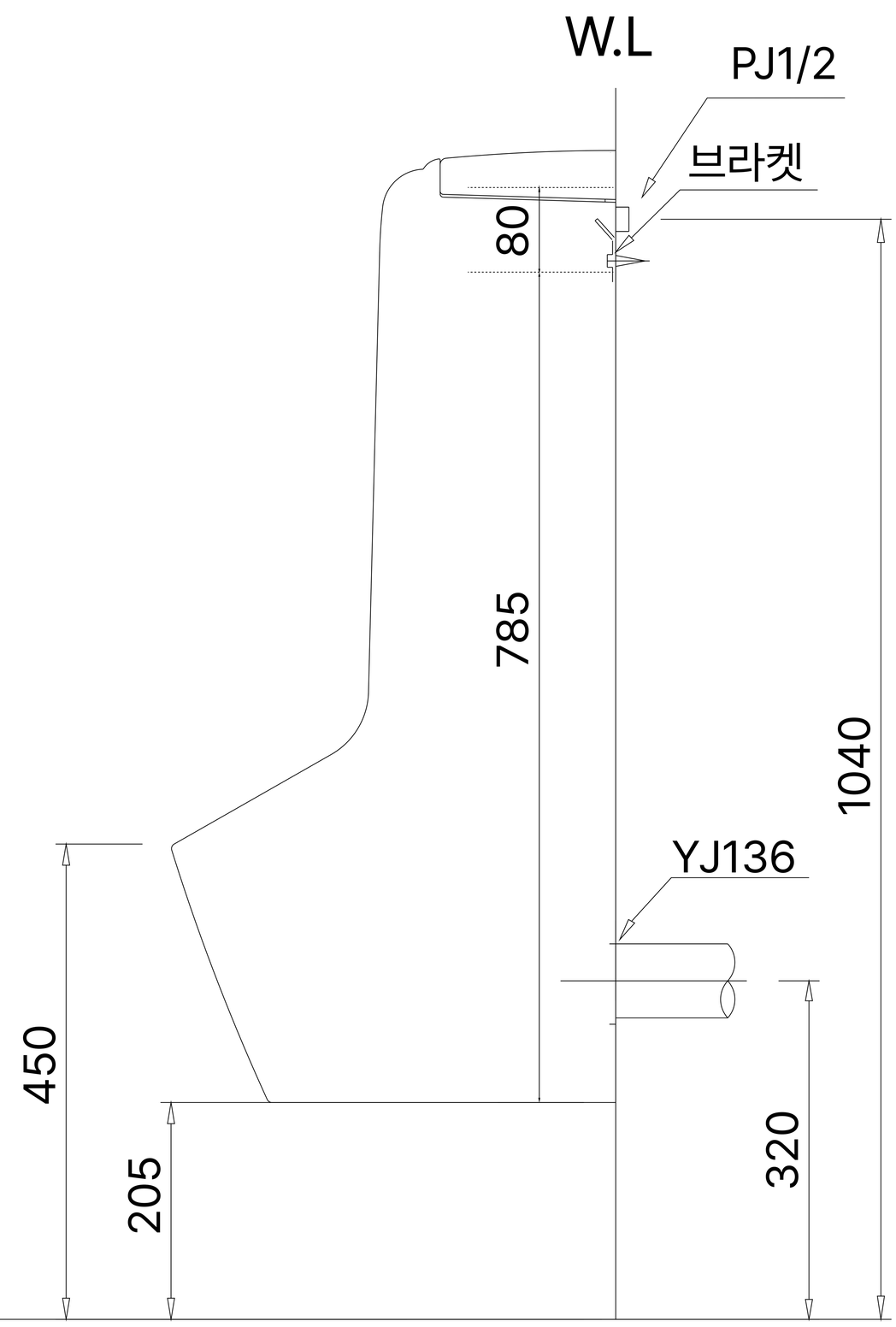

* 급수에는 반드시 동압 1.0kg/cm² 이상을 확보해 주십시오.

이누스